novosan

Monterings anvisningar för Urimat CeramicC2

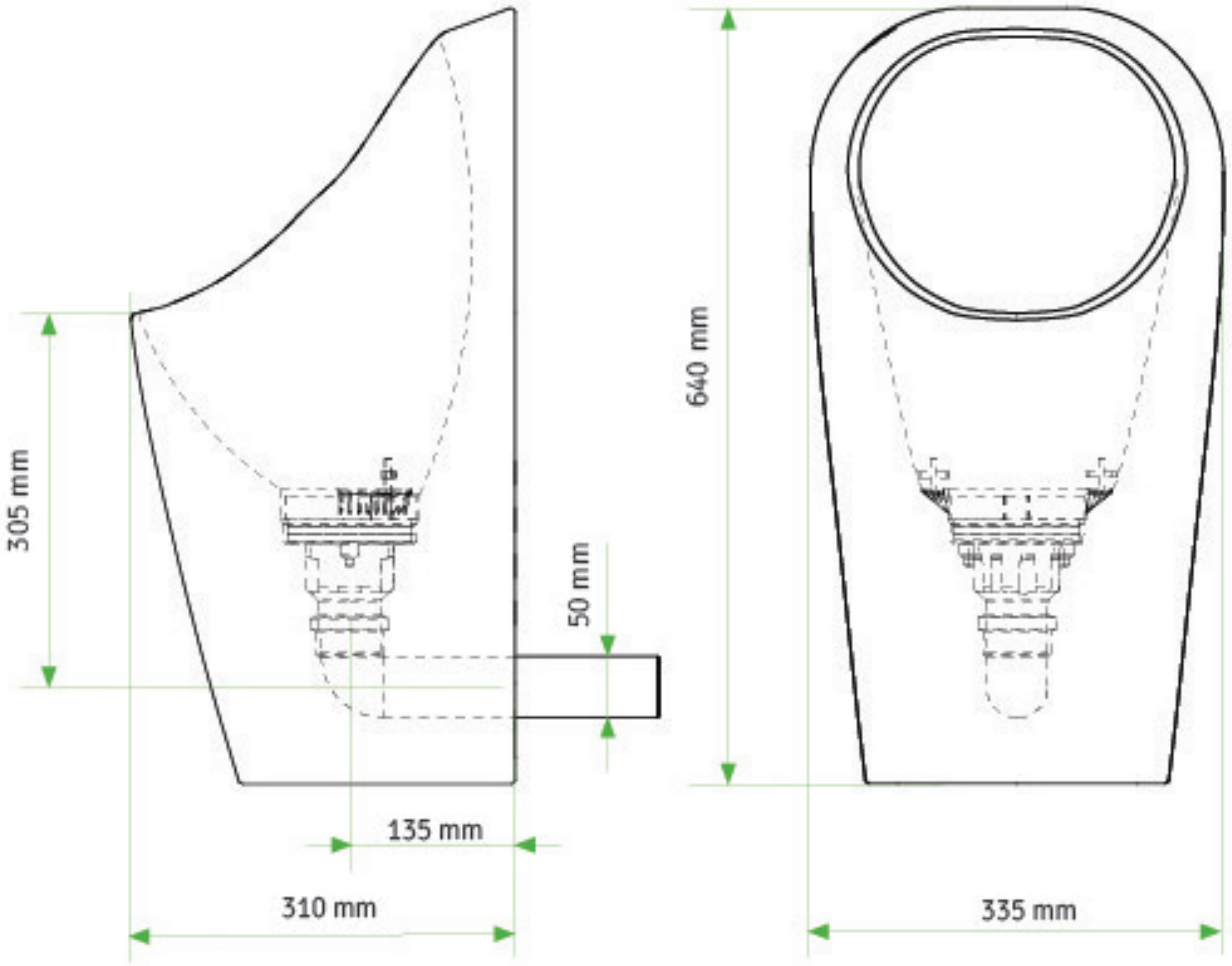

Novosan AB
kundservice@novosan.se | 08 590 320 90
www.novosan.se

novosan

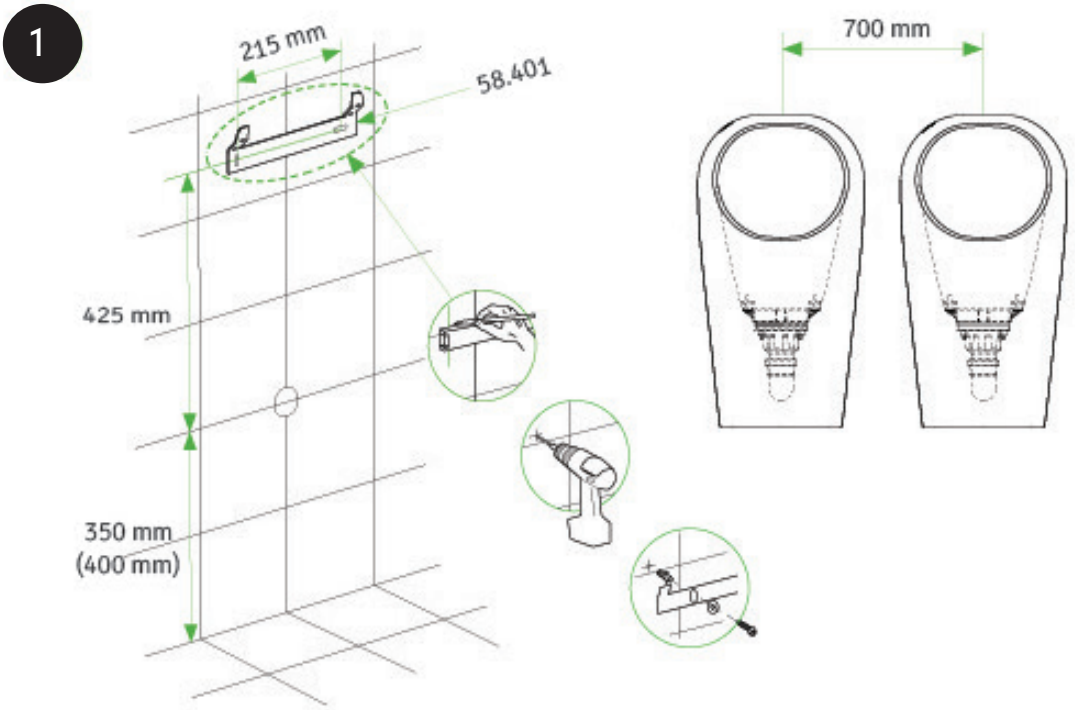

Novosan AB
kundservice@novosan.se | 08 590 320 90
www.novosan.se